COR-1

DETENDEUR HAUTE PRESSION

Le détendeur **COR-1** est prévu pour être monté sur la canalisation en sortie de collecteur haute pression. Il convient pour la mise en œuvre de tous les gaz non corrosifs, y compris l'oxygène.

CARACTERISTIQUES

- Pression amont nominale : 300 bar
- Pression aval maximale : 15 bar
- Température de fonctionnement et de stockage : -20 à +60 °C
- Débit type Q_1 : 97 Nm^3/h (P_3 : 31 bar / P_2 : 15 bar)
- Débit maximum Q_{max} : 133 Nm^3/h (P_1 : 300 bar / $P_{4'}$: 15 bar / $P_{2'}$: 12 bar)
- Raccord en entrée : 3/8″ NPT Femelle
- Raccord en sortie : 3/8″ NPT Femelle
- Orifice pour la soupape : G 3/8 Femelle
- Orifice pour option basse pression (exemple : capteur de pression) : G 3/8 Femelle
- Poids :
  - avec soupape : 2,95 kg
  - sans soupape : 2,74 kg

OPTIONS

- Disponible sans soupape
- Disponible sans manomètres

MAINTENANCE

Différents kits de maintenance à l'intention d'un personnel qualifié sont disponibles sur demande.

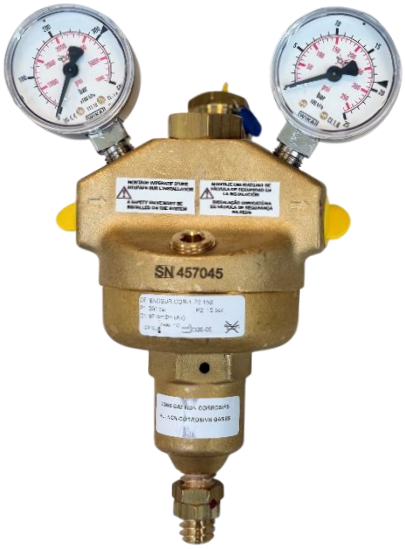

HIGH-PRESSURE REGULATOR

*The **COR-1** pressure regulator is designed to be fitted onto the outlet port of a high-pressure collector. It is suitable for any non-corrosive gas, oxygen included.*

FEATURES

- *Nominal inlet pressure:* 300 bar
- *Maximum outlet pressure:* 15 bar
- *Operating and storage temperature:* -20 *to* +60 °C
- *Nominal flow rate* Q_1*:* 97 Nm^3/h (P_3: 31 bar / P_2: 15 bar)
- *Maximum flow rate* Q_{max}*:* 133 Nm^3/h (P_1 : 300 bar / $P_{4'}$: 15 bar / $P_{2'}$: 12 bar)
- *Inlet:* 3/8″ *Female NPT*
- *Outlet:* 3/8″ *Female NPT*
- *Pressure relief valve port: Female* G 3/8
- *Low-pressure option port (example: pressure transducer): Female* G 3/8
- *Weight:*
  - *with pressure-relief valve:* 2.95 kg
  - *without pressure-relief valve:* 2.74 kg

OPTIONS

- *Available without pressure-relief valve*
- *Available without gauges*

MAINTENANCE

Maintenance is restricted to authorised personnel using specific maintenance kits available on request.

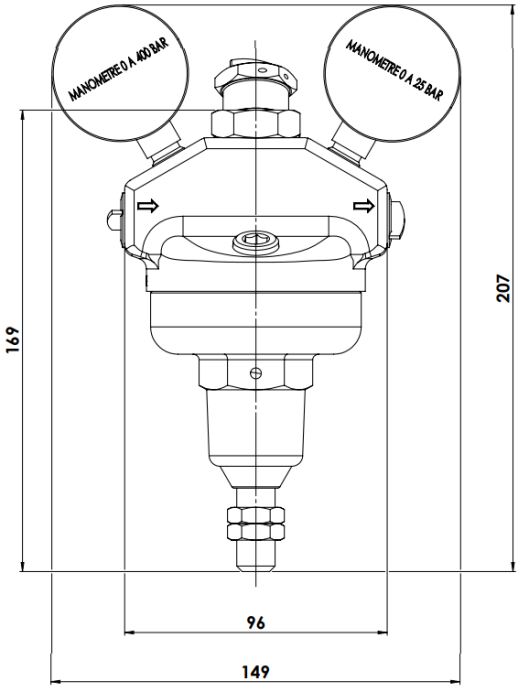

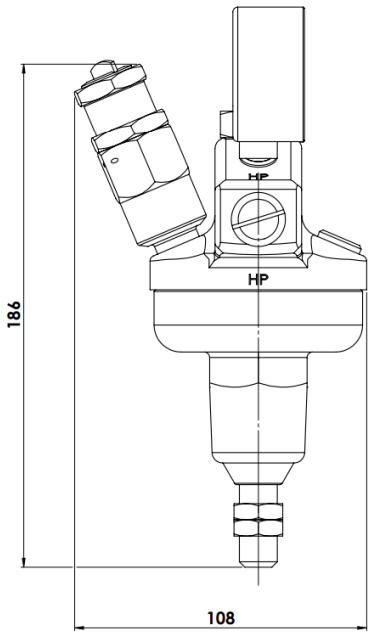

Pression d'entrée/*Inlet pressure* P_3 = 11 bar
Pression de sortie/*Outlet pressure* P_2 = 5 bar

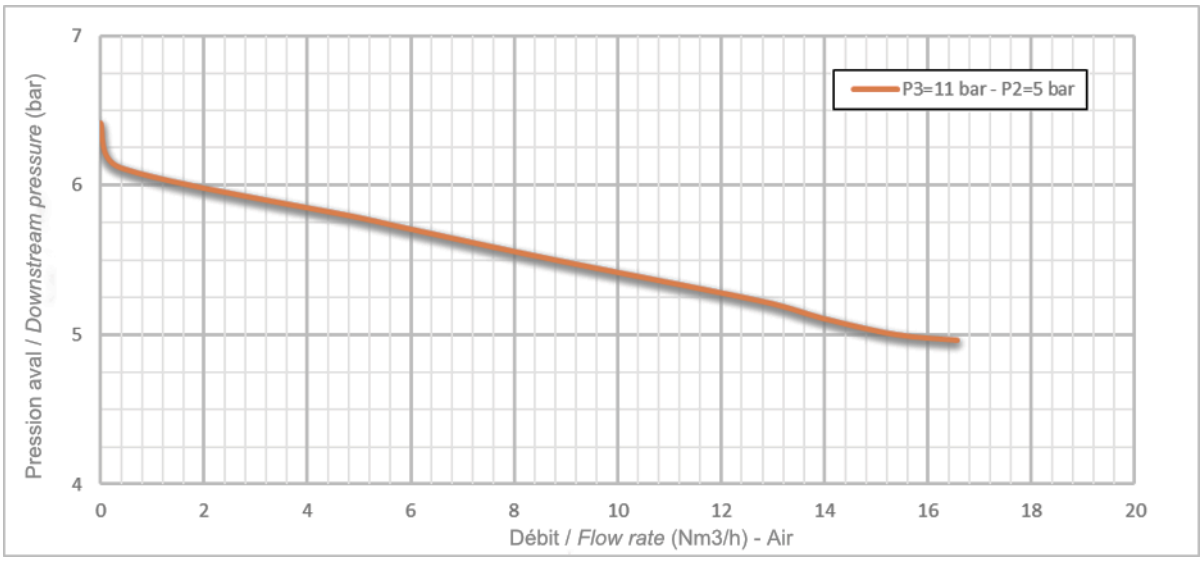

Pression d'entrée/*Inlet pressure* P_3 = 31 bar
Pression de sortie/*Outlet pressure* P_2 = 15 bar

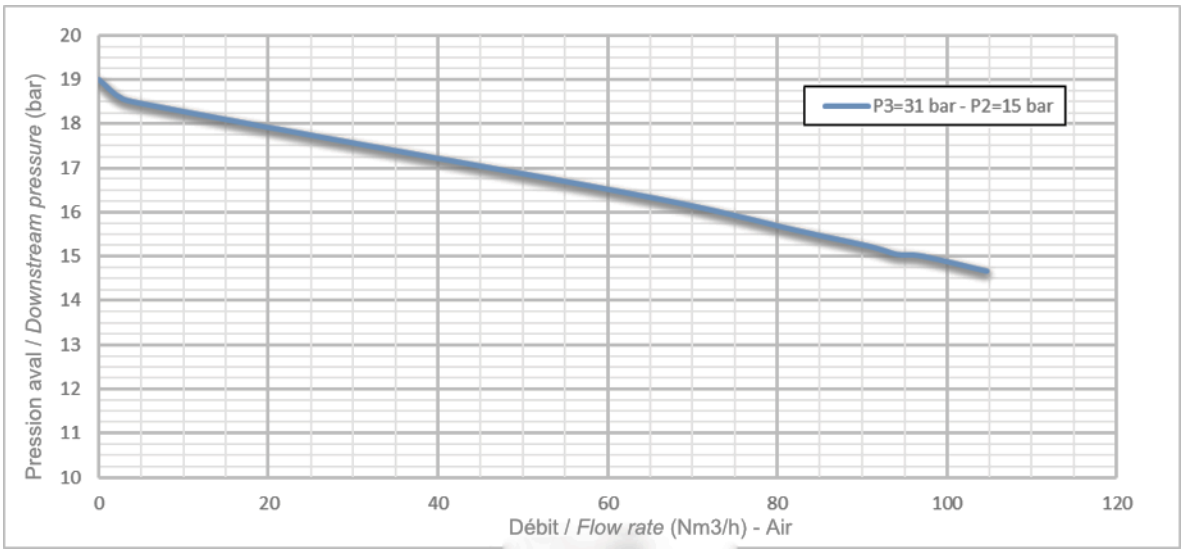

COMMANDE : Merci d'indiquer
- Référence complète - Nature du gaz ou composition du mélange - Pression maximale d'utilisation - Options retenues
Exemple : COR-1 – O_2 – 15 bar

***ORDER:** Please mention*
- Detailed reference *- Gas type or gas mixture components* *- Maximum outlet pressure* *- Selected options*
Example: COR-1 – O_2 – 15 bar

Les illustrations, descriptions et caractéristiques sont fournies à titre indicatif. CAHOUET se réserve le droit de modifier ses produits sans préavis.
All views, descriptions and features are given only for information. CAHOUET reserves the right to modify its products without notice.

CAHOUET
ISO 9001
52, rue de Lagny
93100 MONTREUIL - FRANCE
Tél : +33 1.41.72.90.00
E-mail : cahouet@cahouet.com
www.cahouet.com